FF350

FORD

Front suspension package
Ensemble pour suspension avant
Ensemble para suspensión de delantero

INSTALLATION INSTRUCTIONS

a) Raise vehicle allowing the axle to hang freely.
b) Remove existing bump stop.
c) Mount Timbren assembly to existing bump stop bracket using Timbren supplied fasteners.
d) Lower vehicle.

NOTES:
Use LOCK NUT (Item #1) if vehicle is older than 1992.

Do not exceed vehicle manufacturer's recommended axle weight rating. Check for AEON® interference with vehicle components - Under load AEON® will "expand" in diameter.

INSTRUCTIONS DE MONTAGE

a) Soulever le véhicule de sorte que l'essieu soit dégagé.
b) Retirer la butée de suspension existante.
c) Monter l'assemblage Timbren au support de la butée de suspension existante en utilisant la boulonnerie fournie avec l'assemblage Timbren.
d) Redescendre le véhicule.

REMARQUES:
Utiliser un CONTRE-ÉCROU (article no1) si le véhicule a été fabriqué avant 1992.

Ne pas dépaser le poids nominal sur l'essieu recommandé par le fabricant du véhicule. Vérifier que le ressort AEON® n'a pas d'incidence sur d'autres pièces du véhicle - Le ressort AEON® augmentera son diamètre avec la charge.

INSTRUCCIONES DE INSTALACIÓN

a) Levante el vehículo dejando que los ejes cuelguen libremente.
b) Retire el tope de suspensión existente.
c) Monte la unidad Timbren a la abrazadera de tope de suspensión utilizando los elementos de sujeción Timbren provistos.
d) Baje el vehículo.

NOTAS:
Utilice TUERCA DE SEGURIDAD (ítem #1) y el vehículo es un modelo anterior a 1992.

No exceda la carga nominal en el eje recomendada por el fabricant del vehículo. Compruebe que no haya interferencia entre el ressorte AEON® y los otros componentes del vehículo. Bajo carga, el resorte AEON® se ampliá en diámetro.

Ref. = *Reference* = *No. de référence* = *Núm. de referencia*
Part = *Part #.* = *No. de pièce* = *Núm. de pieza*
Qty. = *Quantity* = *Quantité* = *Cantidad*
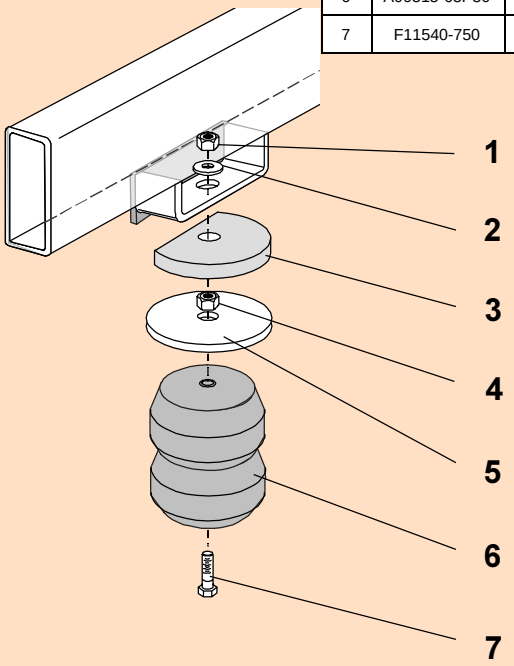
Ref	Part	Qty
1	F31051-350	2
2	F40310-020	2
3	A25690	2
4	F30051-350	2
5	A16140-003	2
6	A00515-65P30	2
7	F11540-750	2